Acier inoxydable-Verre noir | 116.0613.706

FAMILY : **Fours** | INSTALLATION TYPE : **Encastrable** | SERIE : **Mythos** | MODEL : **FMY 99 HS XS** | FINISH : **Acier inoxydable-Verre noir** | FEATURES : **Cook Assist** | FEATURES : **4 Level Multicooking** | FEATURES : **Steam Cleaning** | FEATURES : **Steam Oven** | FEATURES : **Smooth 2 Close** | FEATURES : **Telescopic Guides**

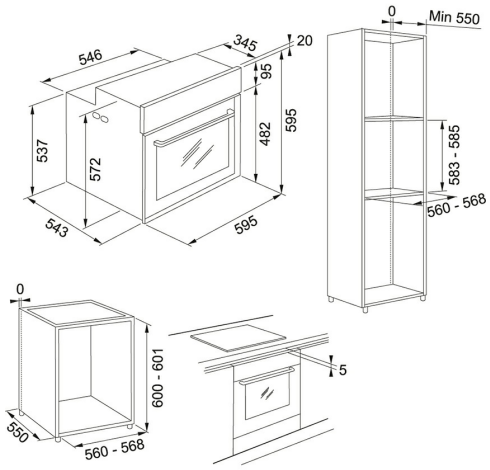

TECHNICAL DATA

Type	MULTIFUNCTION-OVEN
Classe énergétique	A+
Programmes de cuisson	15
Capacité de la cavité	73 liters
Programmateur	électronique
Type de commandes	ELECTRONIC
Afficheur	Afficheur et commandes TFT
Minuterie	Programmable
Type of knobs	NONE
Voltage	220-240V
Accessoires inclus	1 baking tray + 1 steam tray
Vitrage de la porte	Triple (Porte froide)

FONCTIONS

- Vapeur
- Cavite 73 lt.
- Cuisson au grill
- Classe d'efficacité énergétique A+